Übung: Ansicht Stecheisen – Hammer

Öffnen Sie eine SoboCAD-Vorlage DIN A 3 quer. Zeichnen Sie die auf Ihrem Arbeitsblatt abgebildete und vermaßte Hammer- und Stecheisendarstellung

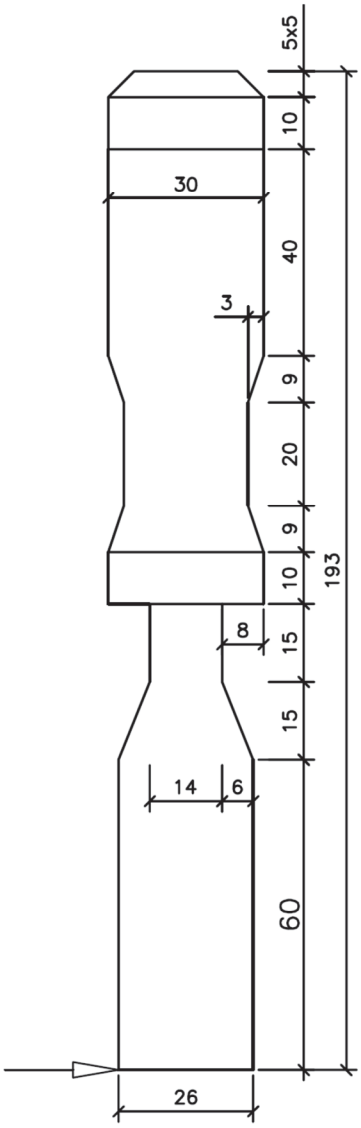

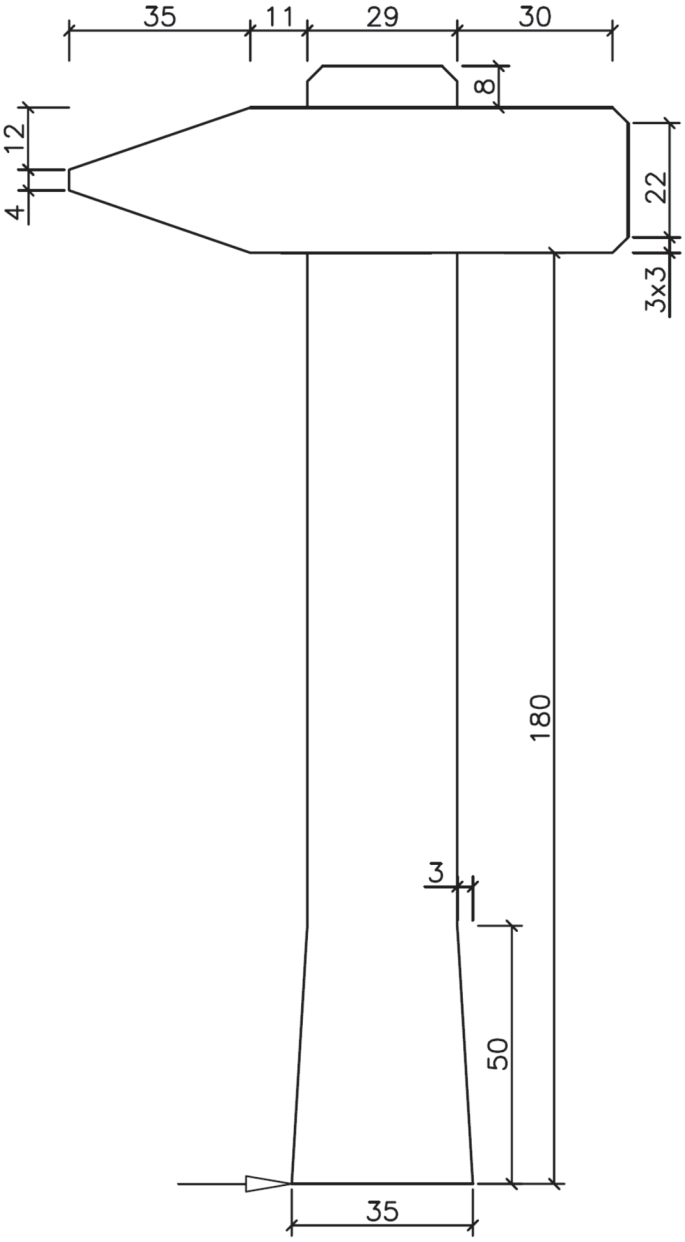

Lösungshinweise:

- Starten Sie eine neue Zeichnung (Datei > Neu) und wählen Sie die Schaltfläche „Vorlage verwenden“ .
- Rufen Sie den Befehl Linie im Tischlerwerkzeugkasten 3 auf, die Befehlzeile zeigt, dass der Befehl Linie aktiviert ist und fordert Punkteingabe. Der Einfügepunkt für das Stemmeisen ist 80,60, für den Hammer 237,46