DT12

Niedere Spannung, Δ-Schaltung **Low voltage, delta-connection** **Basse tension, branchement Δ**

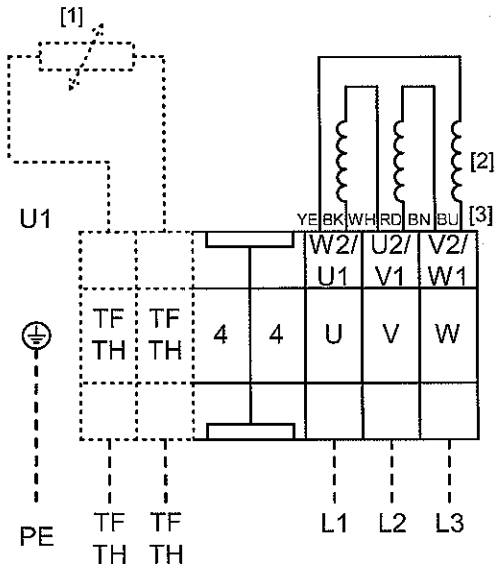

08 150 XX 06 02 00

[1]	**Option TF:** Motorschutz mit Kaltleiter-Temperaturfühler TF **Option TH:** Motorschutz mit Bimetall-Temperaturwächter TH	[1]	**Option TF:** Motor protection with PTC thermistor sensors TF **Option TH:** Motor protection with bimetal thermostats TH	[1]	**Option TF:** Protection du moteur par sondes thermométriques TF **Option TH:** Protection du moteur par contacts bilames TH
[2]	Motorwicklung	[2]	Motor winding	[2]	Bobinage moteur
[3]	Doppeladerklemme verwenden! Zubehörbeutel 0188 308 9	[3]	Use twin wire terminals! Accessory bag 0188 308 9	[3]	Utiliser les embouts doubles! Sachet Accessoires 0188 308 9

BK = schwarz / black / noir

BN = braun / brown / brun

BU = blau / blue / bleu

RD = rot / red / rouge

WH = weiß /white / blanc

YE = gelb / yellow / jaune

Für diese technischen Unterlagen behalten wir uns alle Rechte vor / Copyright reserved / Tous droits de modification réservés

SEW-EURODRIVE GmbH & Co KG Postfach 3023 · D-76642 Bruchsal Tel. (07251) 75-0 · Fax (07251) 75-1970 · http://www.sew.de