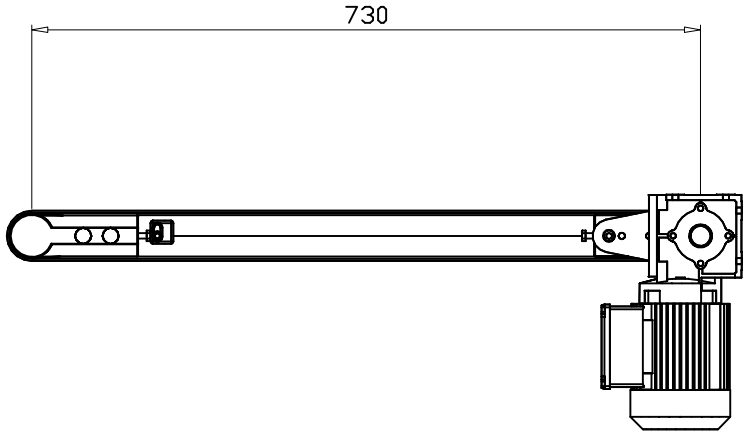

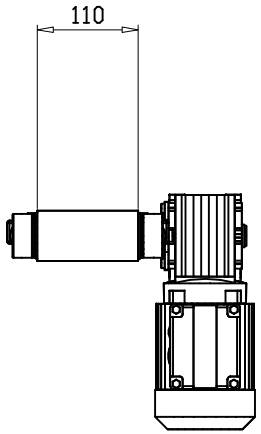

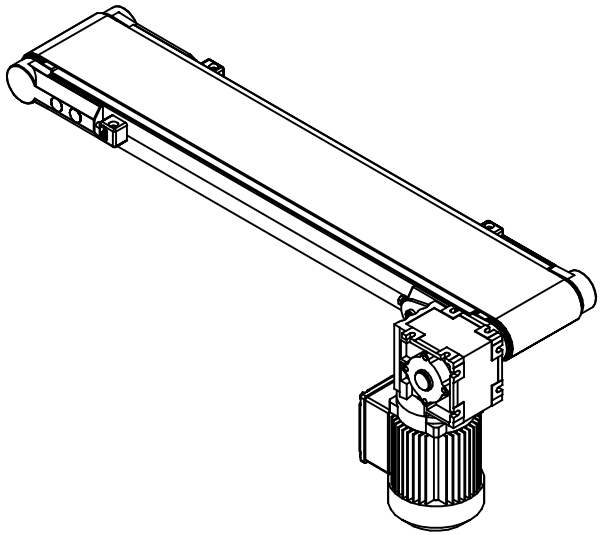

Wärmebehandlung			Oberflächenbehandlung		Oberflächenbeschaffenheit	
Zulässige Abweichung für Maße ohne Toleranzen nach DIN ISO 2768-m und für Form- und Lagetoleranzen nach DIN ISO 2768-mH. Unbemaßte Übergänge: Halbmesser 0,2 bis 0,6 oder Fase 0,2 bis 0,6x45°. Oberflächenbeschaffenheit nach DIN1302.					Maßstab	Rohgewicht
					Werkstoff	
8				Datum	Name	Benennung
7			Bearb.			
6			Geprü.			
5			Norm			
4			MiniTec PROFILSYSTEM D-66914 Waldmohr			Zeichnungs-Nummer
3						A2
2						
1						
	Änder.-Nr:	Datum	Name			

Die Zeichnung ist unser Eigentum. Jede Vervielfältigung, Verwertung oder Mitteilung an dritte Personen ist strafbar und wird gerichtlich verfolgt. Urheberrechtsgesetz, Gesetz gegen unlauteren Wettbewerb B.G.B.