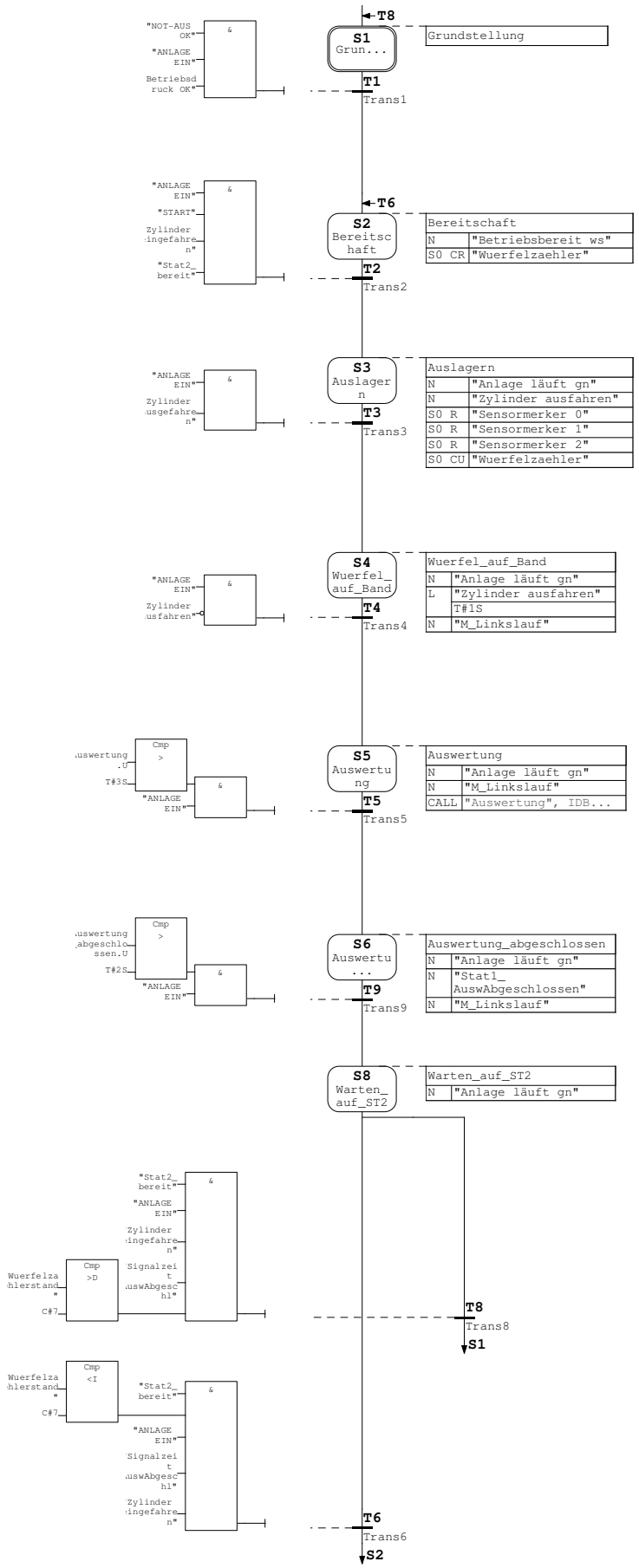Schrittkette zur Ablaufsteuerung
Würfelsortierautomat Satation 1